Freya

150x70xH40/62 cm
volum apa 180 (max. 235) Ltr.

Fişa tehnică

belform
în apele tale

Cada de baie din material acrilic trebuie instalată de personal autorizat în domeniul instalațiilor sanitare.

INSTRUCȚIUNI DE TRANSPORT, MONTAJ ŞI ÎNTREȚINERE PENTRU CĂZI ACRILICE

Căzile acrilice se vor transporta în poziția indicată(" " verticală), pe paleți corespunzători, în mijloace de transport adecvate, pentru evitarea loviturilor, şocurilor şi a vibrațiilor.

ECHIPARE, SISTEM	Dimens. colet			Greutate	
	Lung.	Lat.	Inalt.	Net	Brut
Fara hidromasaj	150	70	42	18	21
Baterie pe cada	-	-	-	4	4

Pentru transportul individual se va evita aşezarea în vecinatatea corpurilor cu muchii ascuțite, capabile să zgârie sau să spargă cada. Pentru a preveni deteriorarea produsului, foliile de protecție se vor înlatura numai înaintea montajului final.
În funcție de tipul şi zona de amplasare, diferă modul de montaj al căzii, respectiv al panourilor, după cum urmează(***cititi cu atenție instrucțiunile de montaj şi întreținere ce însoțesc produsul***):

Cazul A - *Montajul căzii cu sisteme de sprijin-suporți universali/extensibili:*
- se ansamblează suportul univesal/extensibil prin montarea tijelor filetate cu pastilă de plastic(2+3), pe traversa de susținere(1/1a+1b), cu piulițele M10 şi şaibele plate M10(Ø20 mm);
*- la ansamblarea suportului univesal/extensibil se montează pe tijele filetate cu pastilă de plastic(2+3) şi bridele "**L**"(9/11)*
- se prind ansamblele realizate de partea rigidizată a bazei căzii, după o trasare prealabilă, la maxim 65 cm, cu holzşuruburile Ø4x30-35/Ø4,2x16 mm;
- se montează cada pe poziție astfel încât să rămână loc sub marginea inferioară a căzii pentru panou(cca. 57-58 cm), reglajul orizontalității căzii, se realizează cu ajutorul piulițelor de reglaj M10(5);
*- se montează pe perete bridele "**S**"(8), după linia de montaj, la marginea căzii cu ajutorul diblurilor şi a diblurilor Ø6x30 mm şi a holzşuruburilor cu cap înecat Ø4x30 mm;*
*- se aşează cada astfel încât marginea ei să se sprijine pe bridele "**S**"(8);*
- se reglează picioarele căzii pe înălțime astfel încât sa se obțină stabilitatea căzii;
*- se ia un reper pe pardoseală cu ajutorul nivelei (bolobocului) pentru montarea bridelor "**L**"(9/116) de prindere a panoului;*
- pentru aşezarea căzii între 3 pereți(în nişă) este necesară montarea doar a panoului frontal;
- în cazul montajului de colț, lângă perete sau central, se vor monta întâi panourile laterale (cele mici) şi la final cel frontal;
- la parte superioară a căzii, panourile vor monta între marginea căzii şi clema superioară(6) montată pe cubul distantier.

NOTĂ:
Dimensiunile de gabarit sunt date în centimetri(cm).
Dimensiunile reale pot diferi cu ±1cm.

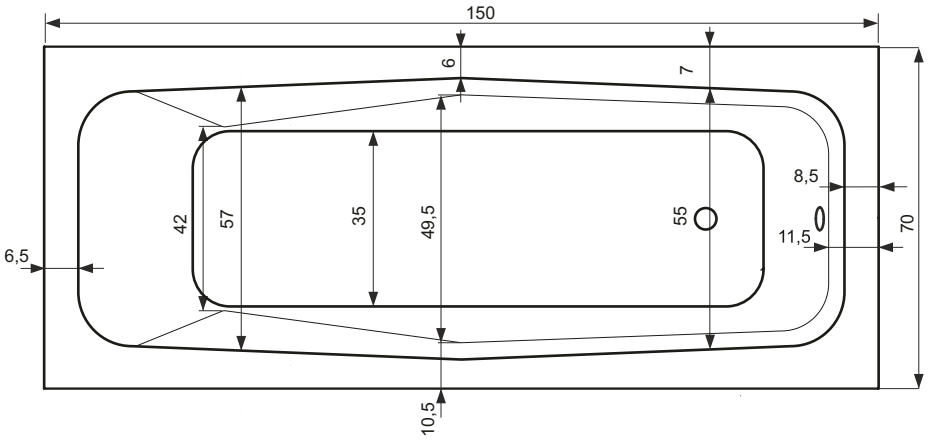

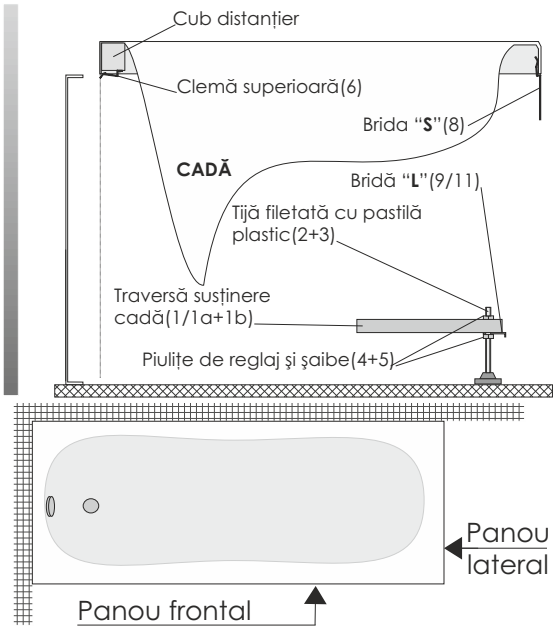

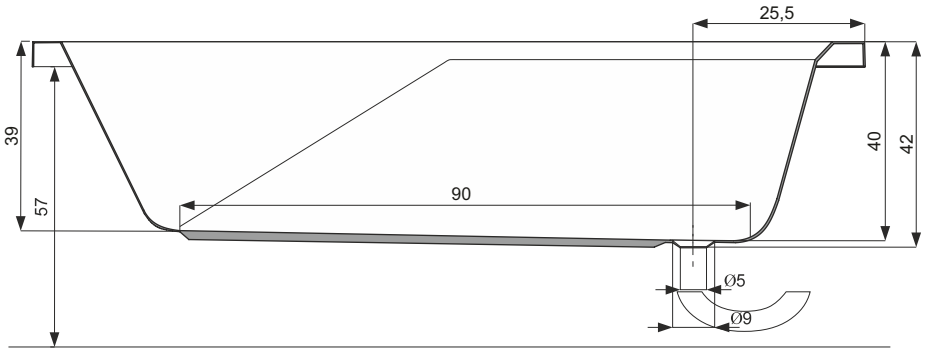

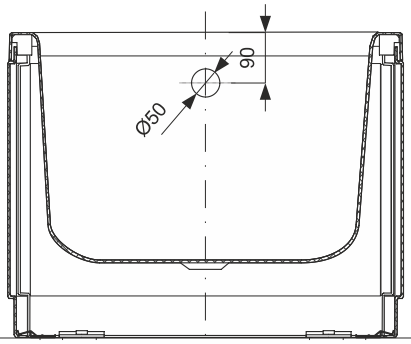

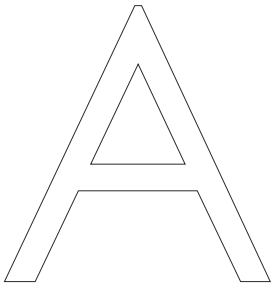

1 - ½"racord apă rece/baterie pe cadă
2 - ½"racord apă caldă/baterie pe cadă
3 - Montaj baterie pe perete
4 - Scurgere pardoseală Ø40 mm, poziție sifon cadă

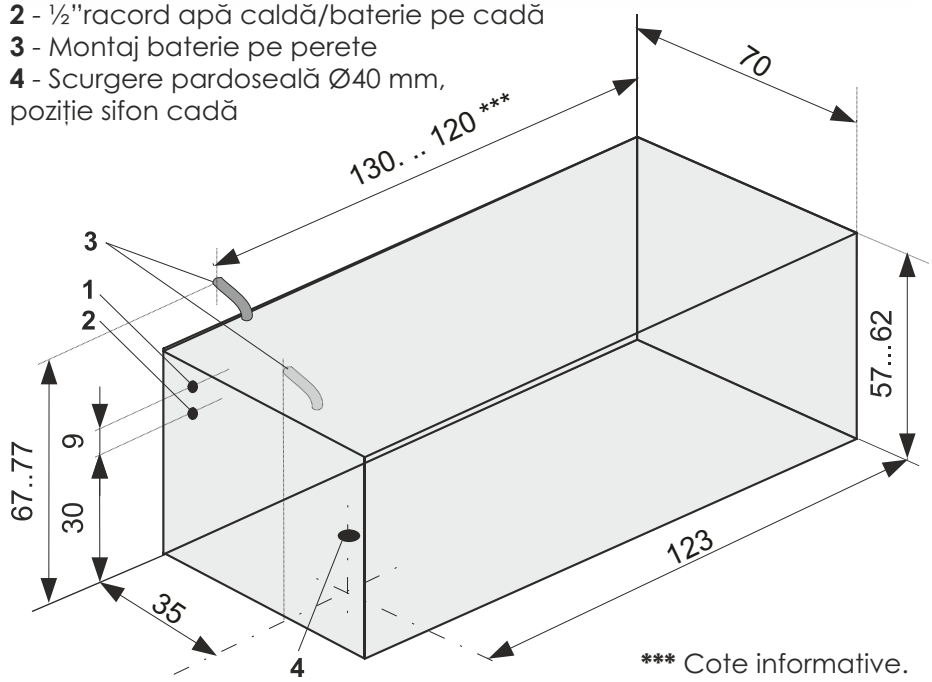

*** Cote informative.
A se tine seama de baterie (locul unde este sau se monteaza, lungimea pipei).

Pentru adezivarea elementelor de montaj, trebuie degresată suprafața

La căzile de colt semirotunde se montează un singur panou.

Cazul B - *Montajul căzii pe pat zidit, cu perete frontal zidit şi uşa de vizitare la sifon şi ventilare:*
- se poziționează cada astfel încât să rămână loc pentru demontarea sifonului şi a preaplinului;
- se verifică orizontalitatea căzii față de linia inferioară a rebordului căzii.
Pentru cada încastrată, zidăria nu poate fi retrasă mai mult de 1 cm față de marginea exterioară a căzii. Este necesar un panou de ventilație şi de inspecție de dimensiuni potrivite.

INSTRUCȚIUNI DE ÎNTREȚINERE

Întreținerea suprafețelor se face cu detergenți obişnuiți destinați curățării obiectelor sanitare şi a mobilierului de baie. Este interzisă folosirea detergenților corozivi şi a celor care conțin granule abrazive. De asemene este interzisă folosirea bureților sau a altor obiecte de curățat abrazive şi a substanțelor ce au în componență: amoniac, alcooli, diluanți de orice natura organică, acetonă şi produsi ce conțin aceste substanțe.

Când cada este încastrată, garanția va fi validă doar dacă zidăria este prevazută cu grile de aerisire şi uşi de inspecție de dimensiuni potrivite. Important este că demontarea căzii să se faca in orice moment fără afectarea pereților.

ATENȚIE: În situația în care condițiile de instalare nu sunt satisfacute, garanția va acoperi doar componentele defecte, nu şi manopera necesară pentru demontarea căzii.

NOTA: Pentru bateriile montate pe perete, poziția(3), cotele din desenul alăturat, reprezintă centrul bateriei. Pentru umplerea cu apă a căzii, bateria trebuie să depăsească cu cel puțin 5 cm marginea căzii(pe verticală).